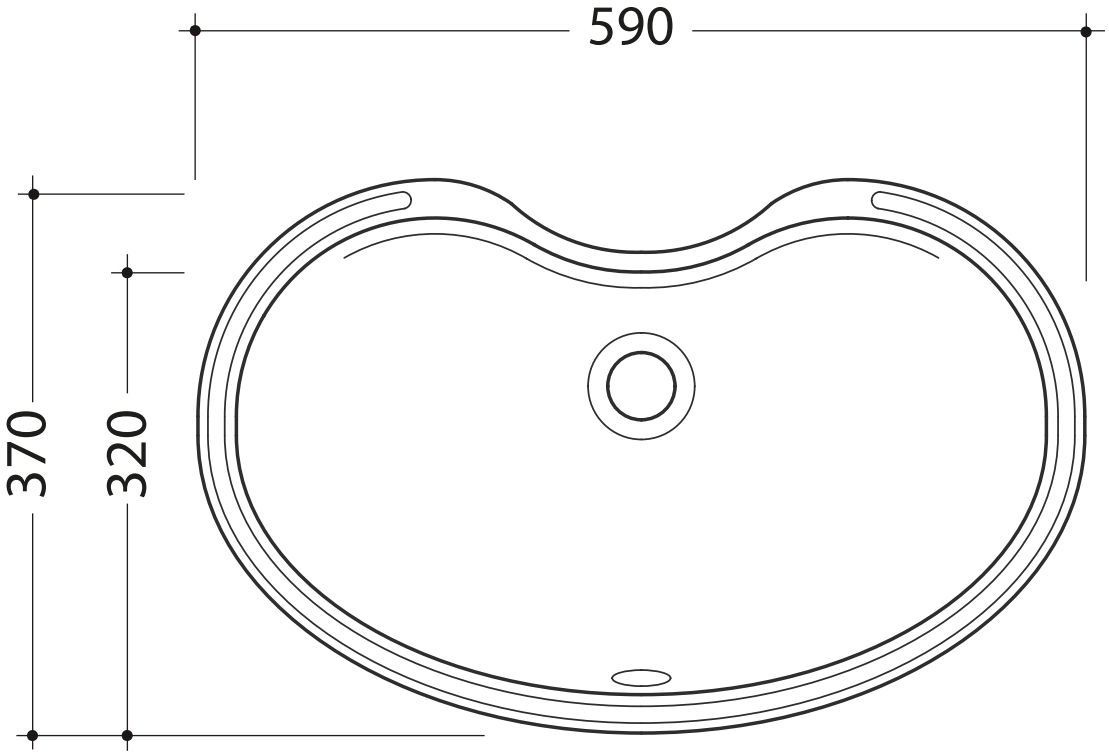
590
370
320

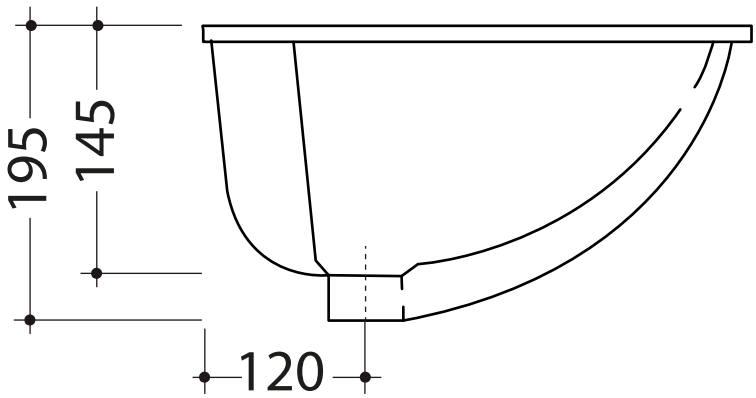
195
145
120